3D/2D メカ CAD ソフト【VariCAD】 期間限定
お得な割引キャンペーンのご案内◆11/15（金）18：00まで！

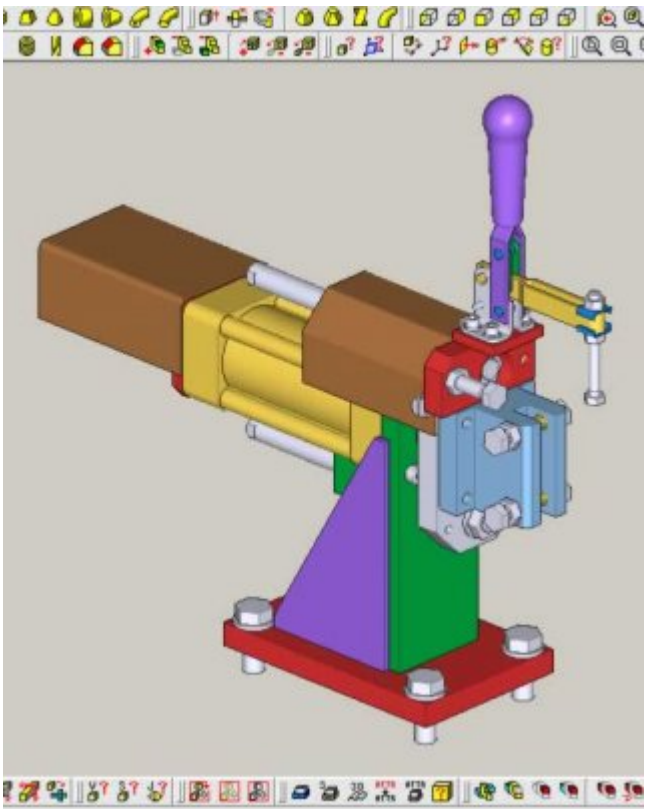

通常価格の 20% オフとなるアップグレード割引キャンペーン実施中！！【2013年11月15日 18:00まで】
高機能な 3D/2D メカ CAD がさらにお安くご購入頂けるチャンスです!!
＝―＝

株式会社エーディーディー（本社：京都、代表取締役 石田信之）は、
日頃のお客様のご愛顧に深く感謝して期間限定 VariCAD
アップグレード割引キャンペーンを実施致します。

この度、さらにより多くの方に VariCAD
をご利用いただくために、お得なアップグレード割引キャンペーンを
期間限定で実施致します。
VariCAD アップグレードとサポート 1 年間 が通常価格の 20 % オフとなります。
CAD ソフトの保守料が高いなぁと感じているお客様。
1 年間アップグレード と サポート付きの新規ライセンスと、アップグレードとサポート 1 年間の同時購入で
2 年目の保守料が 20 %オフになるこの機会に VariCAD の導入、ご購入を是非ご検討下さい。
本格的な 3D/2D メカ CAD ソフトが【2 年間の保守サポート & アップグレード】が付いても
129,780円（税込）～ と大変お得です！！

＋―＋

―+―+―+―+

★☆★ キャンペーン期間 ★☆★
・2013年10月29日 ~2013年11月15日　18:00まで

★☆★ キャンペーン割引価格 ～通常価格より 20% オフ♪♪♪～ ★☆★
■ VariCAD アップグレードとサポート（1年間）※Windows 版、Linux 版共通
通常価格 39,900円（税込） ⇒ 割引価格 31,920円（税込）

□□……
□■ご注文はこちらから↓↓↓

http://VariCAD.add-soft.jp/purchase/

※2 年間サポート付き(2 年目の保守料が 20 %オフ)で新規ライセンスをお求めのお客様は、
VariCAD ライセンス（1 年間の製品サポートと新バージョンへのアップグレード付）と、
VariCAD アップグレードとサポート（ 1 年間)[型番:VCA-UG-1]を一緒にご注文下さい。
VariCAD ライセンス（1 年間の製品サポートと新バージョンへのアップグレード付）は
通常価格での販売となりますのでご注意ください。

※VariCAD を既にお持ちでアップグレードご希望のお客様はご注文の際に、
「クーポンコード」欄に、現在お持ちのライセンスキーのシリアル番号(例：WVAD******J)を
必ずご入力下さい。「クーポンコード」欄はご住所をご入力するページの下にあります。

□□……
□■30日間無料試用版ダウンロードはこちら↓↓↓

http://varicad.add-soft.jp/download/

http://varicad.add-soft.jp/download/?b=Linux (Linux 版)

□□……
□■製品トップページ

http://varicad.add-soft.jp/

□□……
□■VariCAD 2013 の主な改良点

【STEP 形式のファイル入力機能を大幅に改良!!】
・3D カーネルを変更しました。これにより、STEP 形式ファイルから
様々な形状の表現を読み込むことができるようになりました。
例えば、開いたシェル(厚さが 0 のシェル)や欠けているパッチ(曲面)がある
ソリッドの読み込みが可能になりました。
今までの VariCAD は、単一のパッチでエラーが検出された場合、
ソリッドの読み込みができませんでしたが、欠けているパッチでも
ソリッドを読み込むようになりました。

【Autocad 2013 DWG/DXF に対応！】
・Autocad 2013 DWG/DXF にいち早く対応しました。

【修復ツールを追加】
・STEP ファイル形式を読み込んだ際にエラーを持つ表面がある場合、
修復処理することが可能になりました。

【作図線機能の改良】
・作図線を新しく作成する際、方向と距離を設定して作成できるようになりました。
また、カーソルで作図線をドラッグすることができるようになりました。

【ユーザーインターフェースの改良！】
・コマンド作業中に左マウスボタンと右マウスボタンを同時に押すと、
ポップアップメニューを開けるようになりました。
また、情報(警告)メッセージの表示のオン/オフができるようになりました。

【ヘルプが更新されました!!】
・ヘルプに新しい機能についての説明が追加されました。
修復ツールや作図線機能についての説明も追加しておりますので、
是非ご活用下さい。

VariCAD はより快適にお使い頂けるメカ CAD
ソフトへと進化し続けていますので、是非ご検討下さい。
その他ご不明な点がございましたら、Sales-Support@add-soft.jp
までお気軽にお問い合わせ下さい。
ご注文、心よりお待ちしております！！

販売元：株式会社エーディーディー
製品ホームページ：http://AdD-Soft.jp/

Generated by ぷれりりプレスリリース
https://www.prerele.com