★ラストチャンス【20%OFF】8/8まで★３Ｄ CADソフト【VariCAD】大特価！

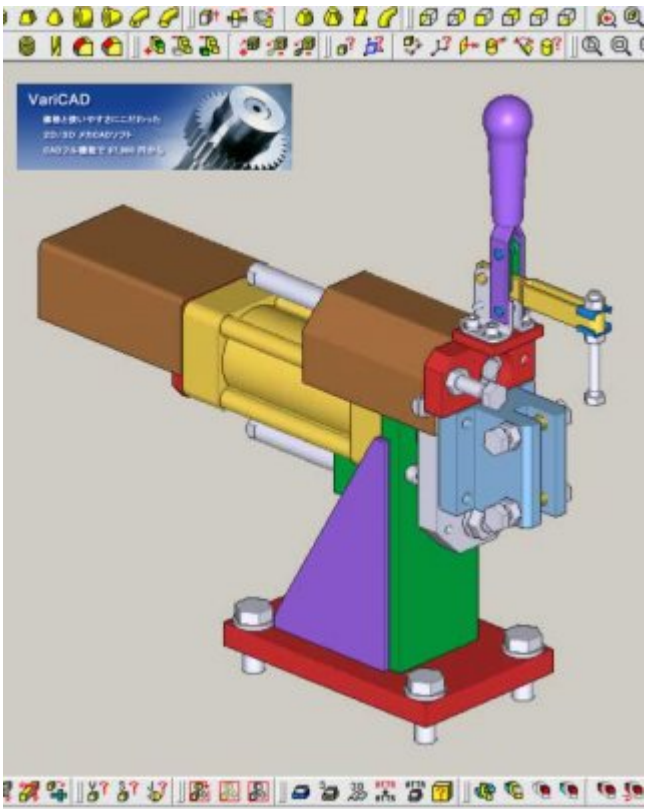

★☆★ 2D/3D CADソフト『VariCAD』 ★☆★

通常価格の 20% オフとなるお得なキャンペーン実施中！！【2013年8月8日　18:00まで】
高機能な 3D メカ CAD がさらにお安くご購入頂けるチャンスです!!

株式会社エーディーディー（本社：京都、代表取締役 石田信之）は、
日頃のお客様のご愛顧に深く感謝して期間限定 VariCAD 特別割引キャンペーンを
実施致します。

この度、さらにより多くの方に VariCAD
をご利用いただくために、特別割引キャンペーンを期間限定で実施致します。
「値段がもう少し安ければ使ってみたいなぁ」、「ライセンスを複数購入して、会社や部署全体で使いたいなぁ」と
お考えのお客様。通常価格より 20
%割引となりますので、是非、この機会にご購入をご検討頂ければ幸いです！！

★☆★ キャンペーン割引価格 ～通常価格より 20% オフ♪♪♪～ ★☆★
■ Windows 版
※一例です。詳細は、http://varicad.add-soft.jp/

・VariCAD for Windows（ダウンロード版）+ アップグレードとサポート（1年間）
通常価格 93,200円（税別） ⇒ 割引価格 74,560円（税別）

・VariCAD for Windows（DVD-ROM版） + アップグレードとサポート（1年間）
通常価格 95,200円（税別） ⇒ 割引価格 76,160円（税別）

VariCAD は機械工学の為の総合 CAD
ソリューションです。コンパクトで速く、簡単に使用でき、機械工学設計に必要なツールを備えています。

＜無料試用版＞
無料使用版は下記 URL からダウンロードしていただけます。

◆ http://varicad.add-soft.jp/download/

■''''''''VariCAD''''''''の概要
==========
VariCAD は、主に機械工学設計のために開発された 3D/2D CAD システムです。3D モデリングと 2D
製図、寸法記入のツールに加え、スタンダードな機械部品(ANSI、DIN)のライブラリ、基本的な機械構成部品の計算機能、部品表（BOM）やブロックを使用して作業を行う為のツールを備えています。全ての機能をひとつに満載したパッケージをお手頃な価格で、販売致します。

販売元：株式会社エーディーディー
製品ホームページ：http://AdD-Soft.jp/

Generated by ぷれりりプレスリリース
https://www.prerele.com